Tiandy

Tiandy-IPEYE-TC-32XN-PVZ

2Мп купольная «турель» IP камера с фиксированным объективом, серия SPARK со встроенным агентом IPEYE

SPARK SERIES

Самое интересное в камере:

- 2Мп, 1920×1080@30к/с
- DWDR, цвет: 0.02лк
- S+265, H.265 (HP), S+264, H.264 (HP, MP, BP)
- объектив 2.8мм
- встроенный микрофон
- G.711A, G.711U 8кГц
- кабель, 1×10/100BASE-T
- только PoE 802.3af
- адаптивная ИК подсветка до 30м
- защита IP40
- только детектор движения
- без тревожных входов/выходов
- без поддержки microSD

Tiandy Technologies Co.,Ltd
Email: cis.sales@tiandy.com
Website: ru.tiandy.com

Технические характеристики

Камера	
Форм-фактор	купольная «турель»
Максимальное разрешение	2Мп, 1920×1080@30к/с
Матрица	1/2.9” CMOS
Минимальная освещенность	цвет: 0.02лк@ (F2.0, АРУ вкл), ЧБ: 0лк с ИК
День/Ночь	двойной эл.мех ИК-фильтр
Динамический диапазон	DWDR
Регулировка положения	0-340° поворот, 0-75° наклон, 0-360° вращение
Объектив	
Тип объектива	фиксированный
Фокусное расстояние	2.8мм
Установочный параметр	M12
Апертура	F2.0
Управление диафрагмой	фикс. диафрагма
Угол обзора	102.8° (Г), 57.6° (В), 117.8° (Д)
DORI	Детекция: 40.0м Определение: 15.9м Распознавание: 8.0м Идентификация: 4.0м
Подсветка	
Максимальная дистанция ИК подсветки	30м
Длина волны ИК	850нм
Аппаратный SMART IR	да
Дальность белой подсветки	нет
Сине-красная строб лампа	нет
Интерфейсы	
Сетевой	кабель, 1×10/100BASE-T
Микрофон	1×встроенный микрофон
Динамик	нет
Аудио входы/выходы	нет
Тревожные входы/выходы	нет
Дополнительные	нет
Аппаратный сброс	нет
12В выход	нет
Часы реального времени	нет
Локальное хранилище	нет
Кодеки	
Видеокодеки	S+265, H.265 (HP), S+264, H.264 (HP, MP, BP)
Битрейт видео	32кбит/с-4Мбит/с
Аудиокодеки	G.711A, G.711U
Частота дискретизации аудио	8кГц
Изображение	
Основной поток:	PAL: 25к/с (1920×1080, 1280×720, 704×576, 640×480) NTSC: 30к/с (1920×1080, 1280×720, 704×480, 640×480)
Доп. поток №1:	PAL: 25к/с (704×576, 704×288, 640×360, 352×288) NTSC: 30к/с (704×480, 704×240, 640×360, 352×240)
Доп. поток №2:	нет

3D DNR	да
HLC	да
BLC	да
Антитуман	да
Электронный затвор	1 - 1/100 000с, авто/фиксированный
ROI	нет
Наложение лого	нет
Коридорный режим	нет
Маска приватности	4 статичные области
Поворот изображения	0°, 180°
Функционал	
Тревоги	детектор движения
Неисправности	конфликт IP адреса
Реакции	снимок
Аналитика VCA	нет
Правил VCA в одной сцене	нет
Аналитика AI	нет
Классификация объектов	нет
Захват лиц	нет
Отчеты (при наличии карты памяти)	нет
Ранее обнаружение EW	нет
Сеть	
ANR	нет
Сетевые протоколы	HTTP, TCP, UDP, ICMP, ARP, IPv4, Unicast, DNS, DHCP, NTP, RTP, RTSP, TLS v1.2, Telnet
p2p	да
Интеграция	ONVIF (PROFILE S/T), RTSP, HTTP API, SDK, IP EYE
Макс. кол-во подключений	≤2
Бесплатное ПО	Easy7 VMS (Win, MAC OS), EasyLive Plus (Android, iOS)
WEB интерфейс	web6 (поддержка работы без плагинов)
Язык веб интерфейса	12 языков: английский, испанский, итальянский, турецкий, русский, тайский, французский, польский, арабский, вьетнамский, португальский, японский
Общие	
Количество пользователей	8, включая admin, 4 уровня прав: администратор, менеджер, оператор, наблюдатель
Рабочая температура и ОВ	от -40°C до +60°C, 10-95% ОВ
Холодный старт, от	-30°C
Питание AC/DC	нет
PoE	PoE 802.3af
Макс.потреб. мощность, Вт	макс. 5Вт
Защита	IP40
Защита от разрядов	защита от перенапряжения до 4000В, защита от электростатических разрядов до 6000В
Материал корпуса	пластик+металл
Аксессуары для монтажа	кронштейн на стену A29, коробка монтажная TC-P54BM Spec: V5+кронштейн на столб A36_V5.0, коробка монтажная TC-P54BM Spec: V5
Вес нетто	0.25кг
Габариты устройства	117(Д)×117(Ш)×96(В)мм

Вес брутто	0.35кг
Габариты упаковки	140(Д)×140(Ш)×120(В)мм
Габариты тары	590(Д)×460(Ш)×260(В)мм
Кол-во штук в коробке	24

Габаритные размеры в мм

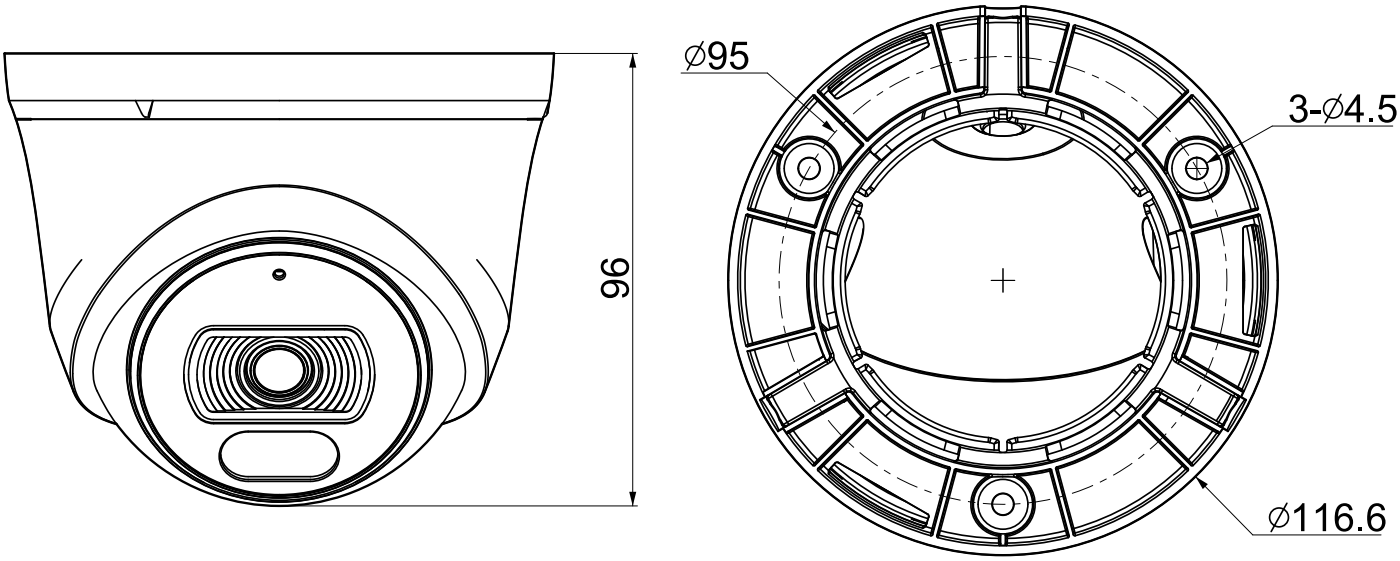

Аксессуары

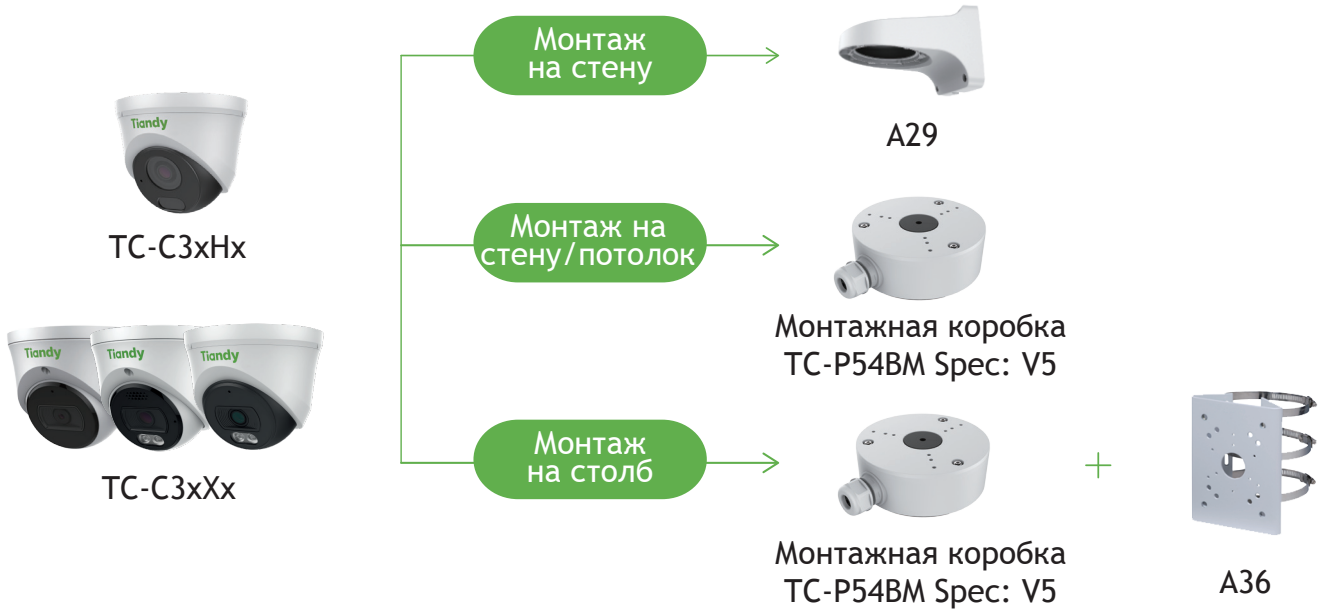

Модели для заказа

1D.20010.020061	Tiandy-IPEYE-TC-32XN-PVZ

Комплектация

Камера - 1шт.,
Комплект монтажный - 1шт.,
Руководство по установке - 1шт.